VS-11.01

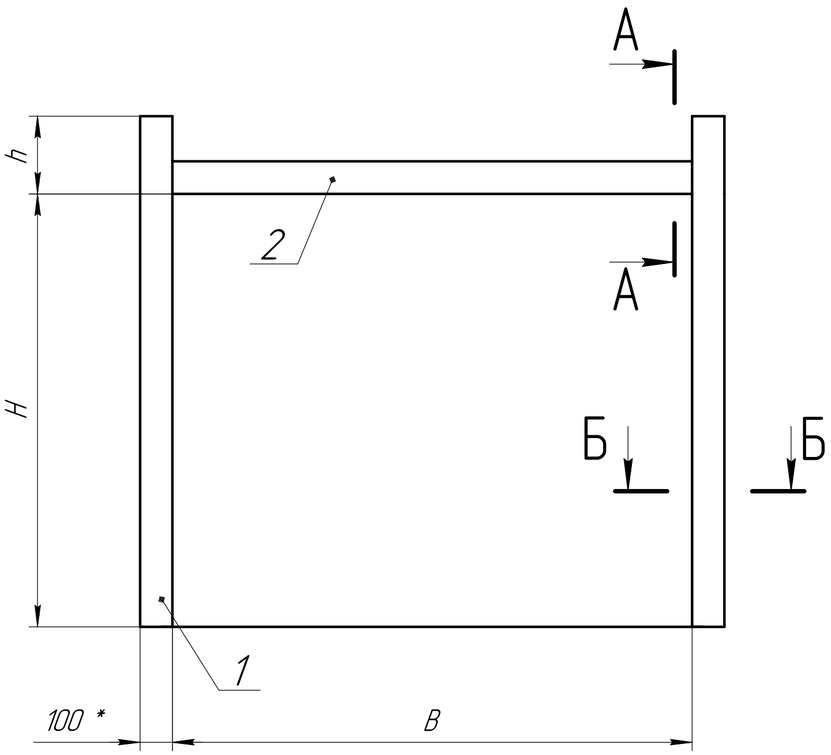

А–А (1:2)

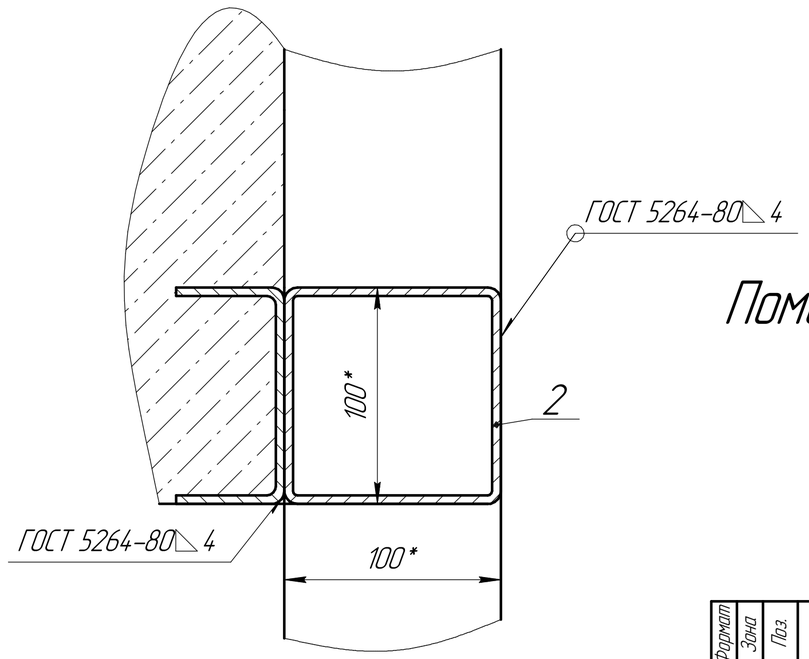

Б–Б (1:2)

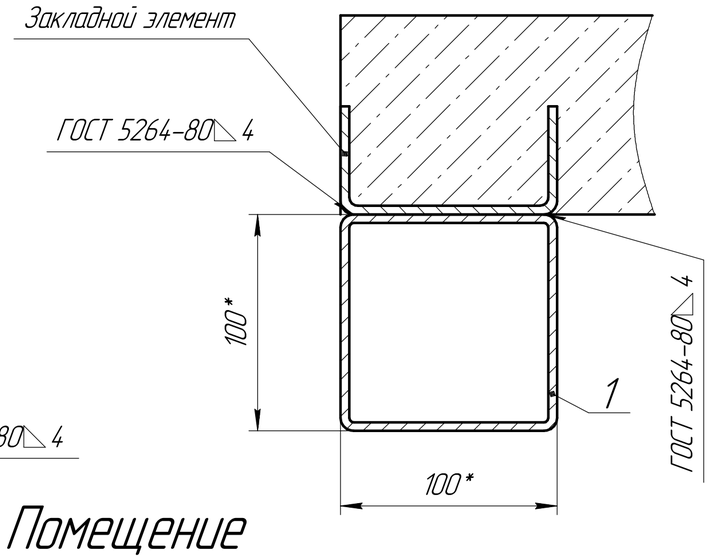

Предназначен для установки секционных ворот в помещение с низкой притолокой.

H – Высота проема (до 3000мм)
B – Ширина проема (до 3500мм)
h – Высота притолоки (>100мм)
A – Высота вертикальных направляющих

Закладной элемент длиной не менее 100 мм в состав комплектации ворот не входит. Шаг установки закладных элементов не более 1000 мм, но не менее 3 шт. на каждую сторону проема.

*Размеры для справок.

Формат	Зона	Поз.	Обозначение	Наименование	Кол.	Приме-чание
				Материалы		
		1		Труба 100x100x4 L=H+h	2	
		2		Труба 100x100x4 L=B	1	

Изм.	Лист	№ докум.	Подп.	Дата	VS-11.01			
Разраб.		Васильев		01.03.17	Формирование проема ворота с пружинами расстяжения RSD01	Лит.	Масса	Масштаб
Пров.		Вятина						Б/М
Т.контр.						Лист	Листов 1	
Согласован		Смирнов						
Н.контр.								
Утв.		Стогнищенко						

Копировал

Формат А2

Перв. примен. | Справ. № | Подп. и дата | Инв. № дубл. | Взам. инв. № | Подп. и дата | Инв. № подл.